日本赤十字社鳥取県支部組織図

平成３１年４月１日現在

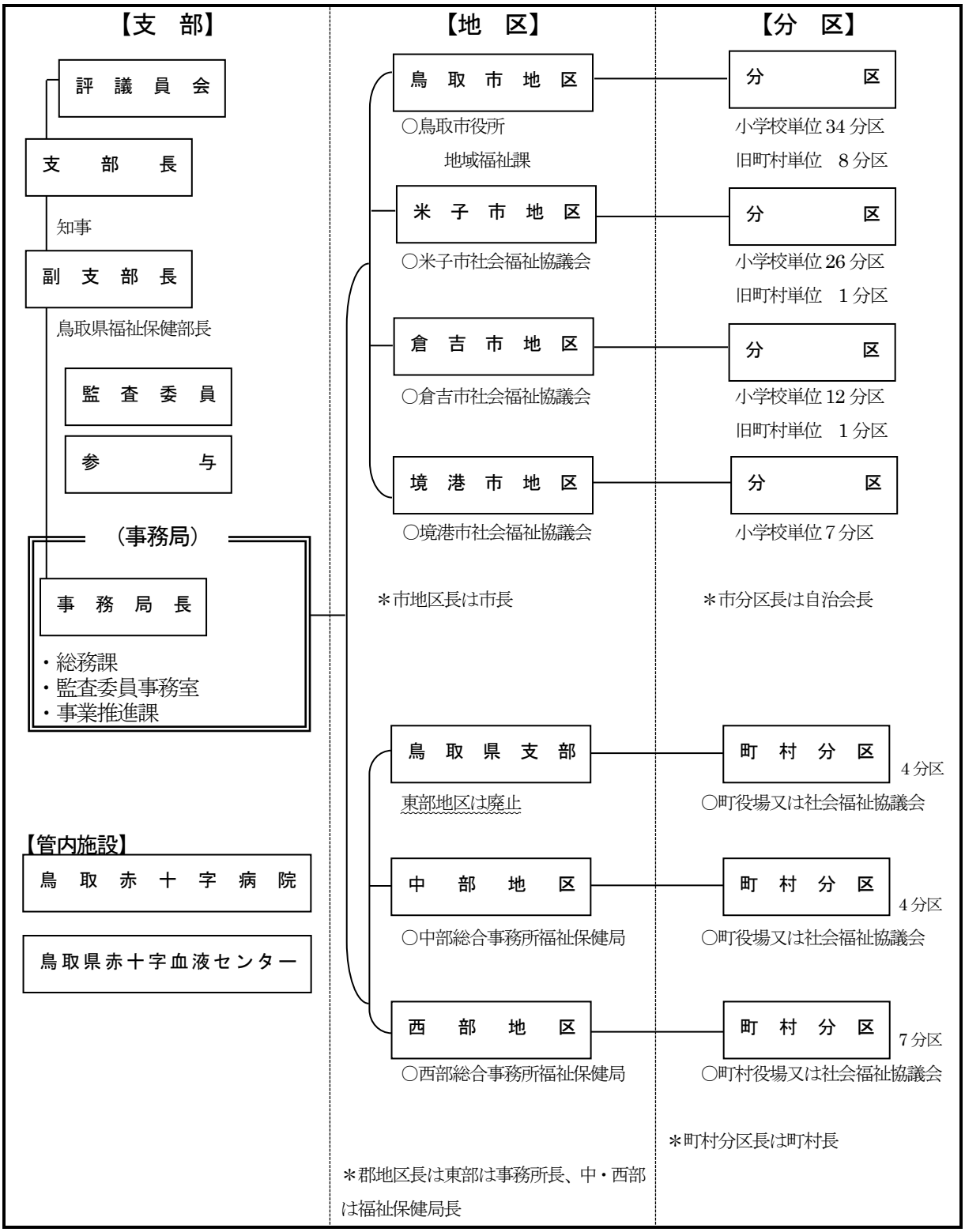

○は事務所